Via Federico II di Svevia, 2096 - 70023 Gioia del Colle (BA)
Tel. 080/3481224-9
commerciale@galloprefabbricati.it
tecnico@galloprefabbricati.it
www.galloprefabbricati.it

Gallo PREFABBRICATI S.r.l.

POZZETTO IN CALCESTRUZZO CARRABILE
dim. int. 80x80 con risega per incastro

con botola Ø60 o 60x60

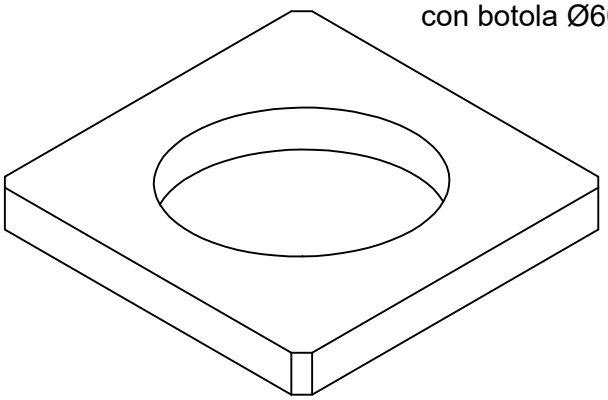

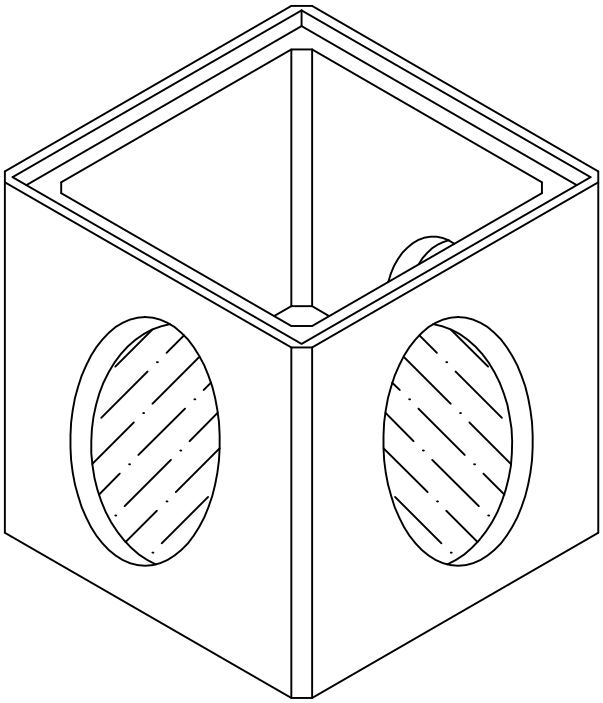

sezione

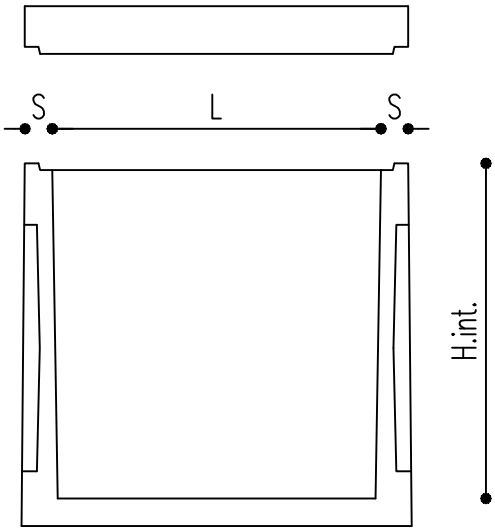

pianta

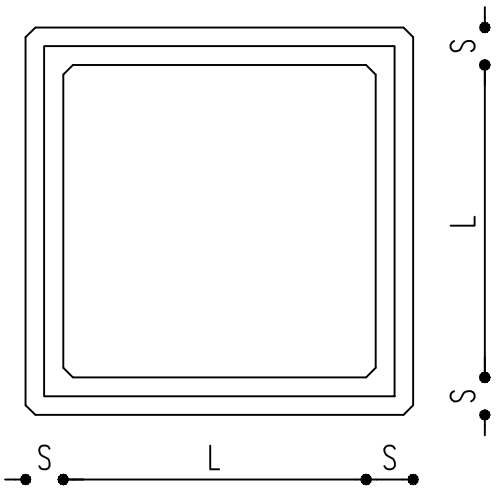

TIPOLOGIA	DIMENSIONE INTERNA L cm		ALTEZZA H int cm	SPESSORE cm	FORI Ø	PESO KG
Anello in cls vibrato con incastro	80	80	87	8.0	450	570
	80	80	50	8.0	--	350
	80	80	25	8.0	--	170
Pozzetto in cls vibrato con incastro	80	80	80	8.0	450	690
Coperchio	96x96x15 con botola Ø60, 60x60 o 50x50					220