Via Federico II di Svevia, 2096 - 70023 Gioia del Colle (BA)
Tel. 080/3481224-9
commerciale@galloprefabbricati.it
tecnico@galloprefabbricati.it
www.galloprefabbricati.it

Gallo PREFABBRICATI S.r.l.

POZZETTO DI ISPEZIONE IN C.A.V. cm. 100x100 sp. 12 cm
MARCATO CE - UNI EN 1917

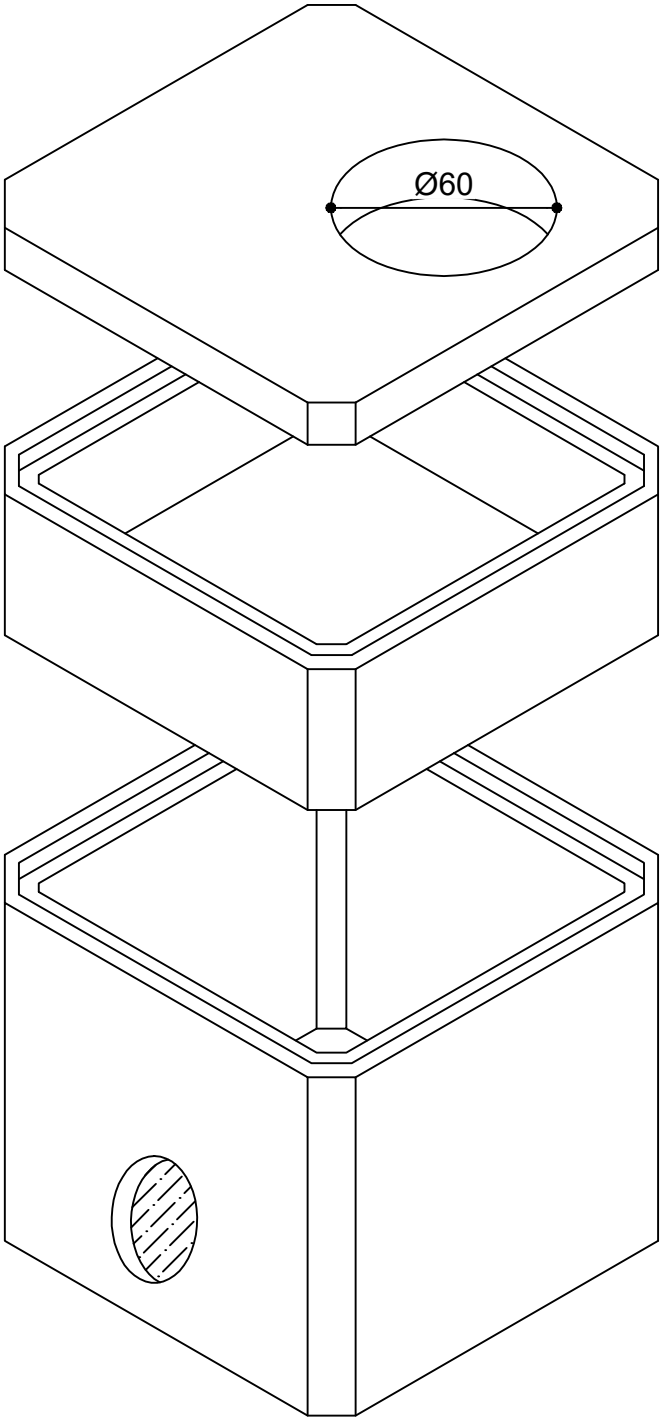

pozzetto con platea
e fori predisposti

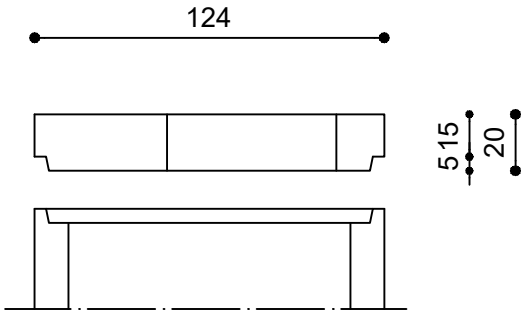

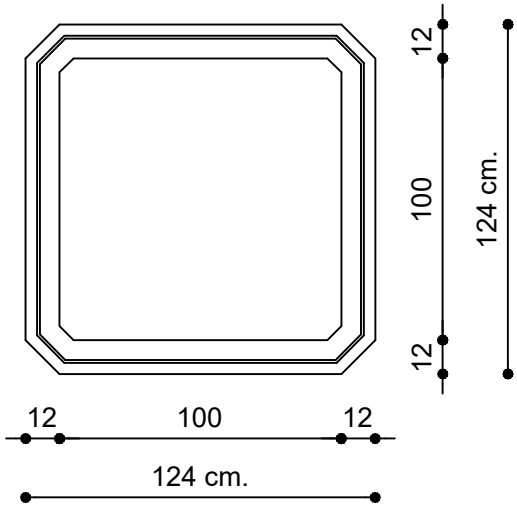

TIPOLOGIA	SP. cm	H. cm	PESO KG
Coperchio 124x124 cm. armato con doppia rete Ø8, 20x20	-	20	638
Anello 100x100 cm. armato con rete Ø5, 15x15	12	25	333
Anello 100x100 cm. armato con rete Ø5, 15x15	12	50	667
Anello 100x100 cm. armato con rete Ø5, 15x15	12	100	1333
Anello con fondo 100x100 cm. armato con rete Ø5, 15x15	12	90	1581

* dimensione e forma della botola può essere variata su richiesta