Via Federico II di Svevia, 2096 - 70023 Gioia del Colle (BA)
Tel. 080/3481224-9
commerciale@galloprefabbricati.it
tecnico@galloprefabbricati.it
www.galloprefabbricati.it

Gallo PREFABBRICATI S.r.l.

POZZETTI IN CALCESTRUZZO

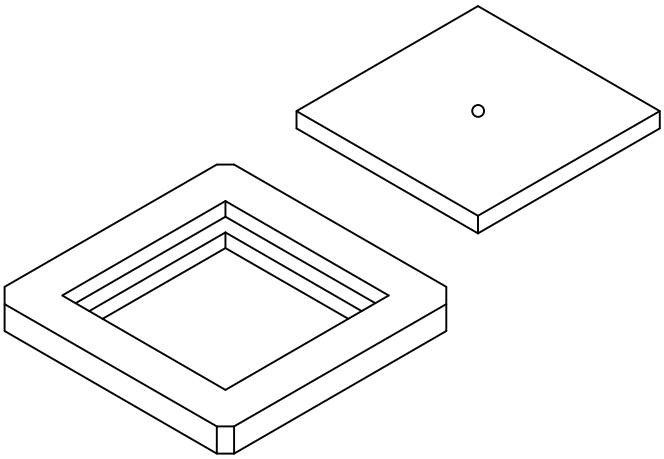

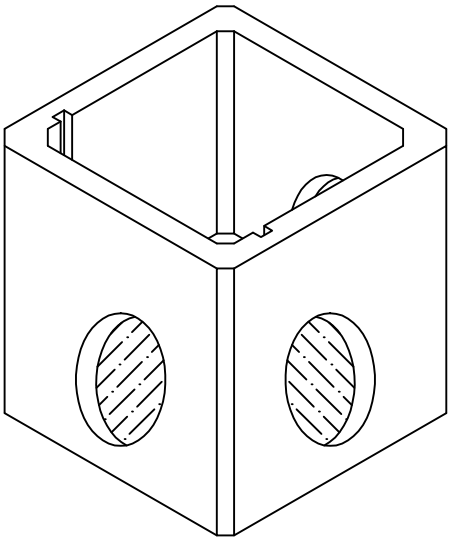

sezione

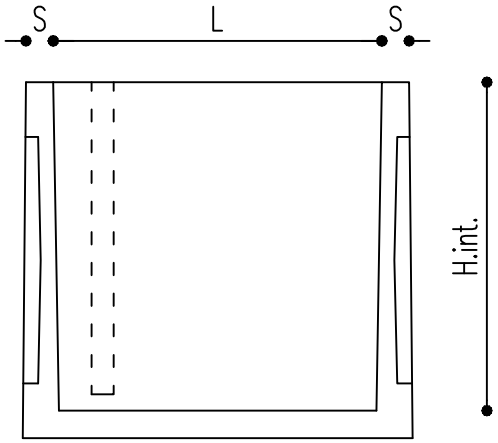

pianta

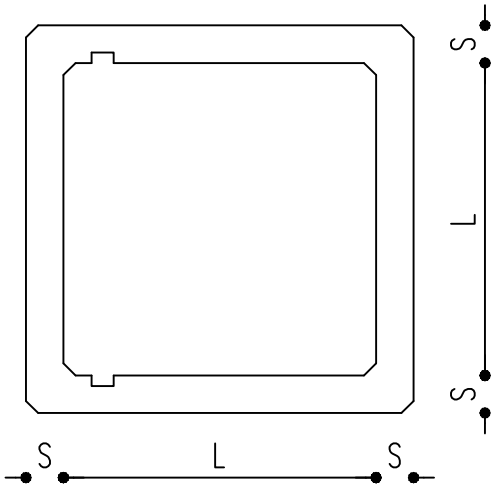

TIPOLOGIA	DIMENSIONE INTERNA L cm		ALTEZZA H int cm	SPESSORE cm	FORI Ø	PESO KG
Anello in cls vibrato senza incastro	30	30	32	3.0	200	31
	40	40	44	4.0	250	75
	50	50	54	4.5	300	130
	60	60	65	5.0	350	200
	60	60	30	5.0	--	90
Pozzetto in cls vibrato senza incastro	30	30	30	3.0	200	37
	40	40	40	4.0	250	85
	50	50	50	4.5	300	170
	60	60	60	5.0	350	250

COPERCHIO	PESO KG
37x37x6	14
48x48x8	35
59x59x8	55
70x70x10	90

N.B.: Su richiesta si possono realizzare pozzetti da 40, 50 e 60 con tavella.